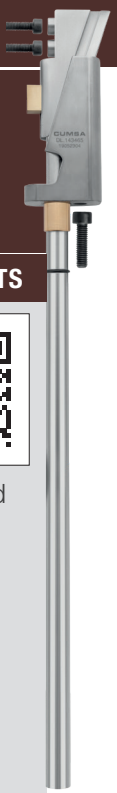

DL

UNDERCUTS

Patented

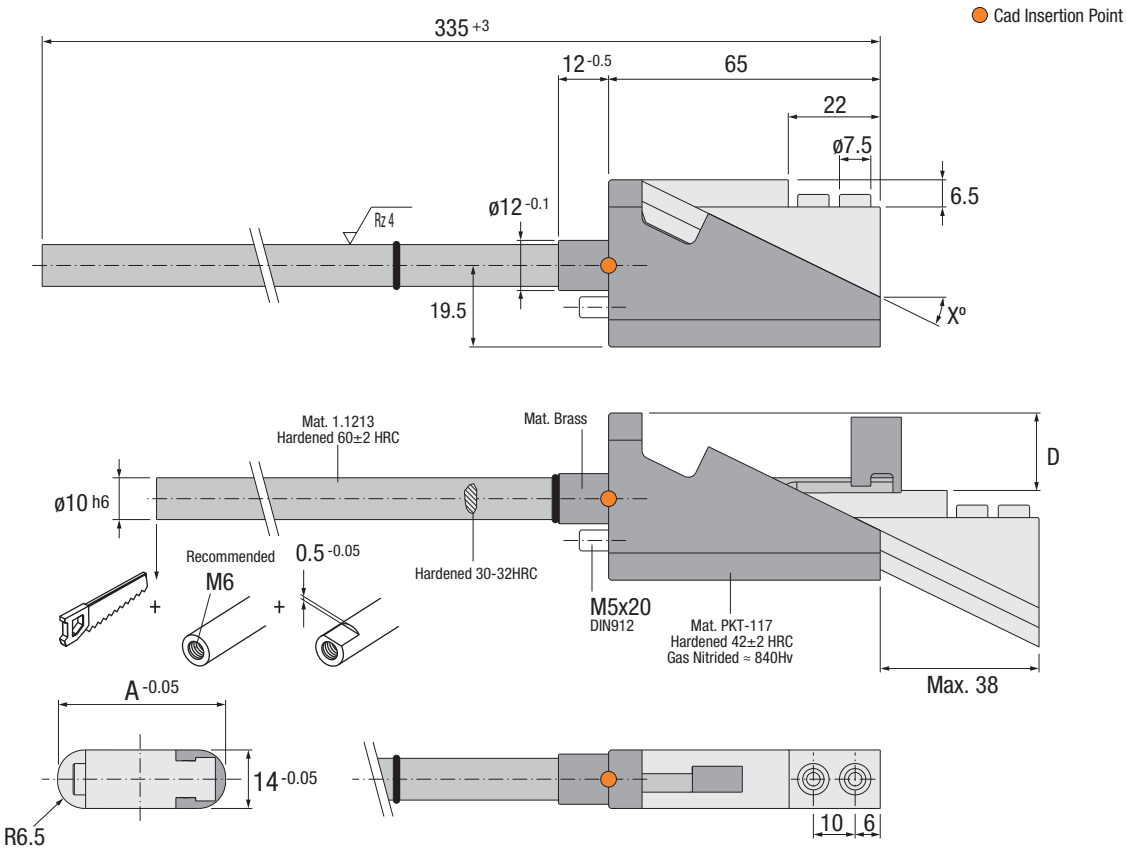

Ref.	A	D	T	X
DL.143465	34	12	M4x20	18
DL.144065	40	18	M4x25	26
DL.144665	46	22	M4x30	31

IMPORTANT !

Special angles available upon request, please contact: technical@cumsa.com
Ángulos especiales disponibles bajo demanda, por favor, contactar: technical@cumsa.com
Sonderwinkeln auf Anfrage, bitte kontaktieren Sie: technical@cumsa.com
Angoli speciali disponibili su richiesta, nel caso, scrivete a: technical@cumsa.com
Ângulos especiais por encomenda, por favor contactar: technical@cumsa.com
Pour les angles spécifiques, merci de contacter: technical@cumsa.com

Installation Guidelines
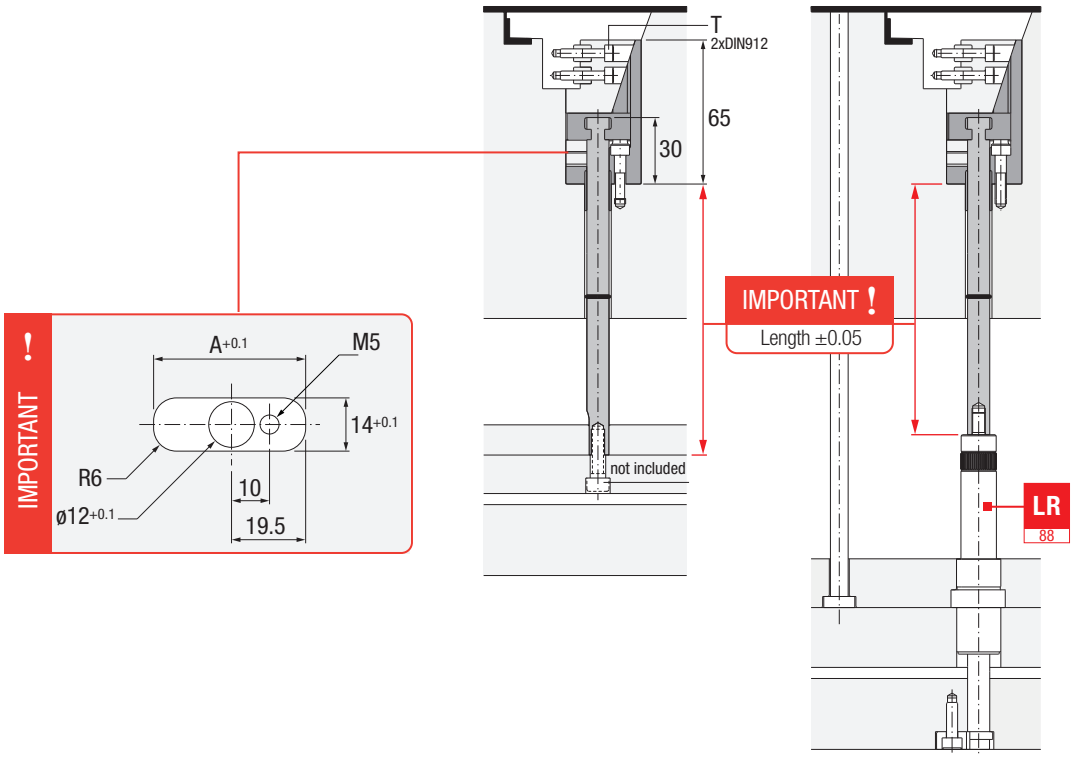
Consejos de Instalación · Richtlinien zur Installation · Consigli di Installazione · Instruções de Instalação· Mode d'Installation