ED

UNDERCUTS

Patented

Max. 150ºC

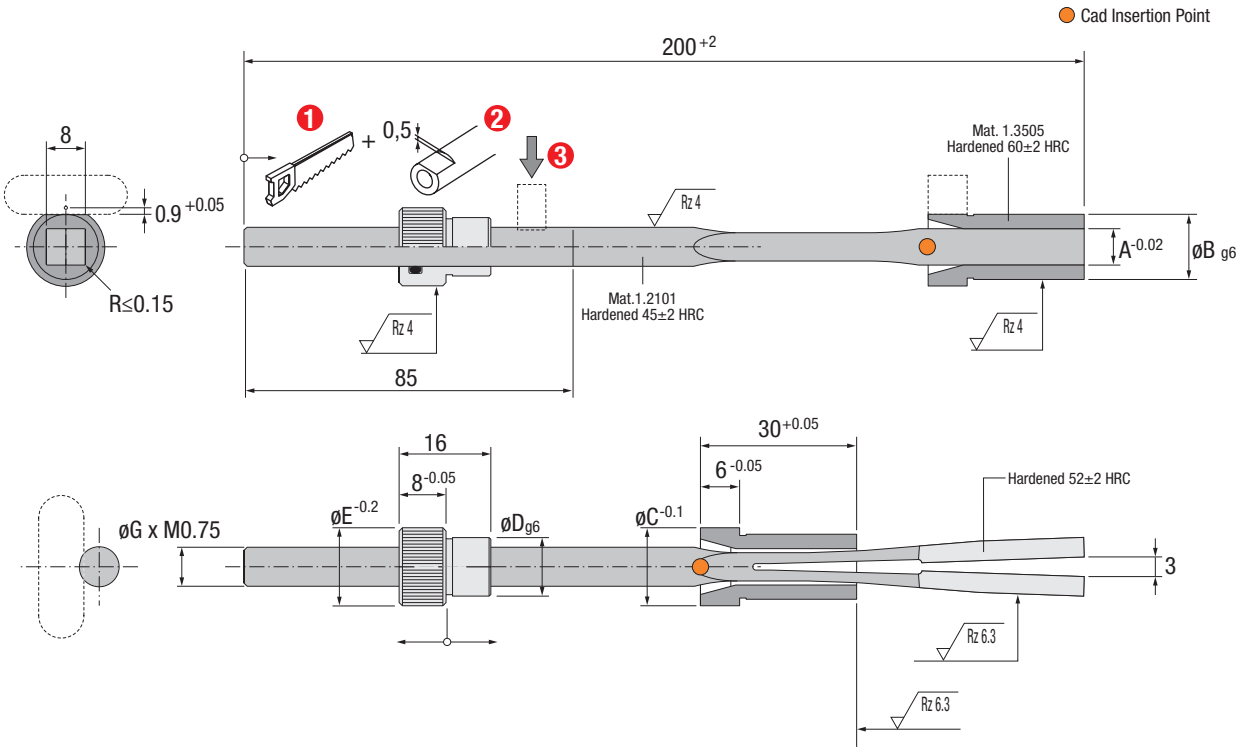

Ref.	A	B	C	D	E	G	H	Balinit C®
ED.068200	6	12	14	10	14	6	10	●
ED.088200	8	14	16	12	16	8	12	●
ED.108200	10	16	18	14	18	8	14	●
ED.128200	12	16	18	16	20	8	15	●

IMPORTANT !

Special lengths of 275 and 350mm. upon request.
Largos especiales de 275 y 350mm. bajo demanda.
Sonderlängen von 275 und 350mm. auf Anfrage.
Lunghezza speciale 275/350mm. su richiesta.
Dimensões especiais de 275 e 350mm. quando pedido.
Longueurs spéciales de 275 et 350mm. sur demande.

Installation Guidelines
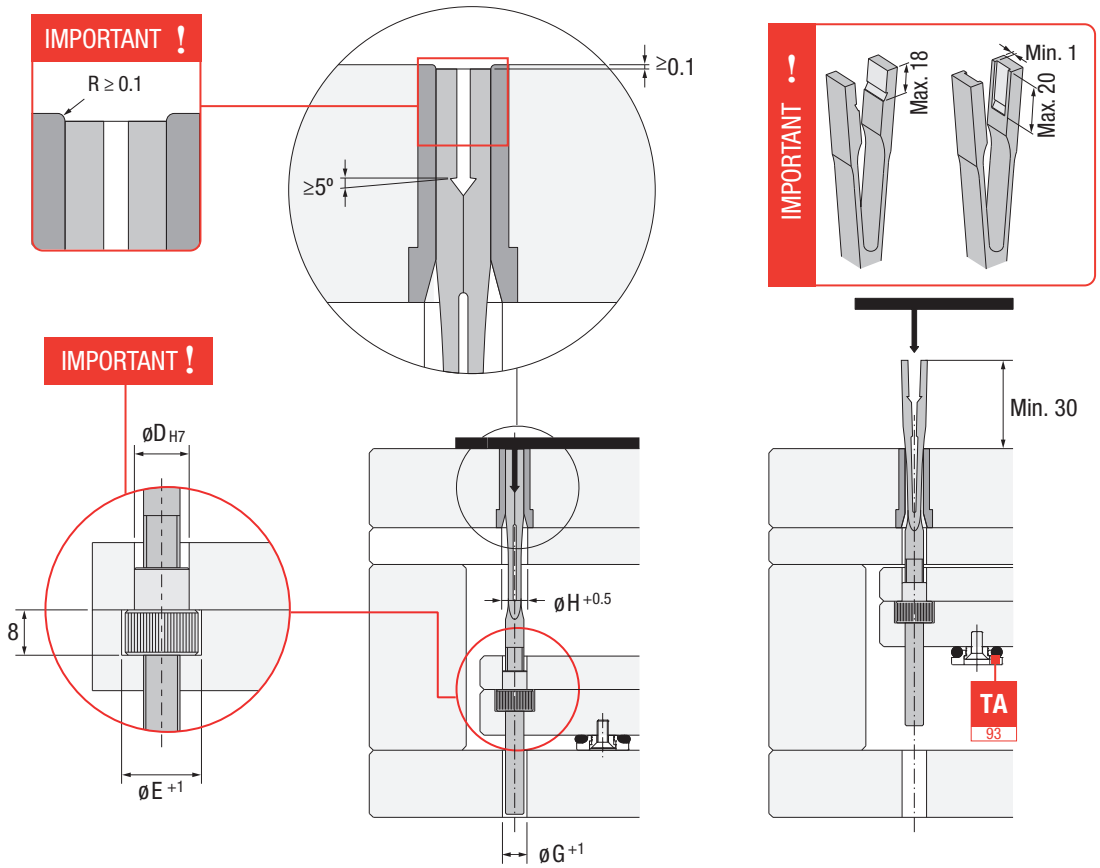
Consejos de Instalación · Richtlinien zur Installation · Consigli di Installazione · Instruções de Instalação· Mode d'Installation